Produktový list

platný k 22. 7. 2024

luxusnikovani.cz
DELIVERED BY EFB

SPIDER - fasádní terčový úchyt č.2

Studmetall

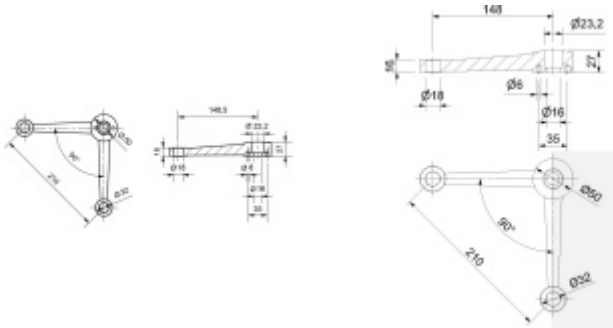

Fasádní terčový úchyt pro instalaci celoskleněných fasád

Kombinace s bodovým úchytem na fasádní sklo

Nerez 1.4301

Rozteč otvorů 210 mm

Uvedená cena je orientační. Konkrétní nabídku zpracujeme na základě Vaší poptávky.

Nerez kartáčovaná

SPIDER - fasádní terčový úchyt č.2 Nerez kartáčovaná	DETAIL	Termín bude prověřen u dodavatele	**47,36 € bez DPH** 57,31 € s DPH

Nerez leštěná

SPIDER - fasádní terčový úchyt č.2 Nerez leštěná	DETAIL	Termín bude prověřen u dodavatele	**45,74 € bez DPH** 55,35 € s DPH